AZOR-III

Fresadora / Copiadora Eco / Cremonera desaguadora - REF : MCD30E

CARACTERÍSTICAS

» Los cabezales de fresado pueden ajustarse libremente en ángulo, profundidad y altura.
» Profundidad controlada por una válvula de operación manual.
» Abre agujeros de drenado en ambas partes simultaneamente.
» Para creación de agujeros en perfiles de aluminio y PVC.
» La selección del motor se lleva a cabo por un interruptor.
» Agujeros de drenado de agua para perfiles de PVC.
» Se taladran tres agujeros para la manilla.
» Disponible sistema neumático de apriete.
» Pies ajustables para una fácil colocación.
» Tiempo de operación: 10 segundos.
» Diseñada acorde las normas de la CE.
» Uso seguro.

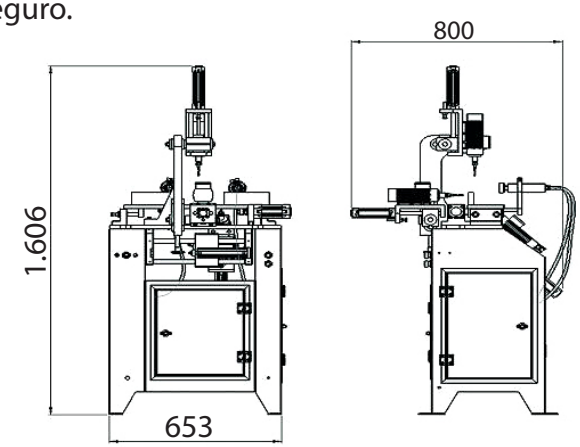

Características técnicas									
						BAR	Hava tüke. Air cons.	L H W WxLxH	
Starker	0.65 KW 14000 d/dk	1.1 KW 380V 50Hz	0.65 KW 14000 d/dk	14000 d/dk	1500 d/dk	6-8 Bar	5 Lt/dak. Lt/min.	103x66x140 cm	90 kg